A–A (1 : 50)

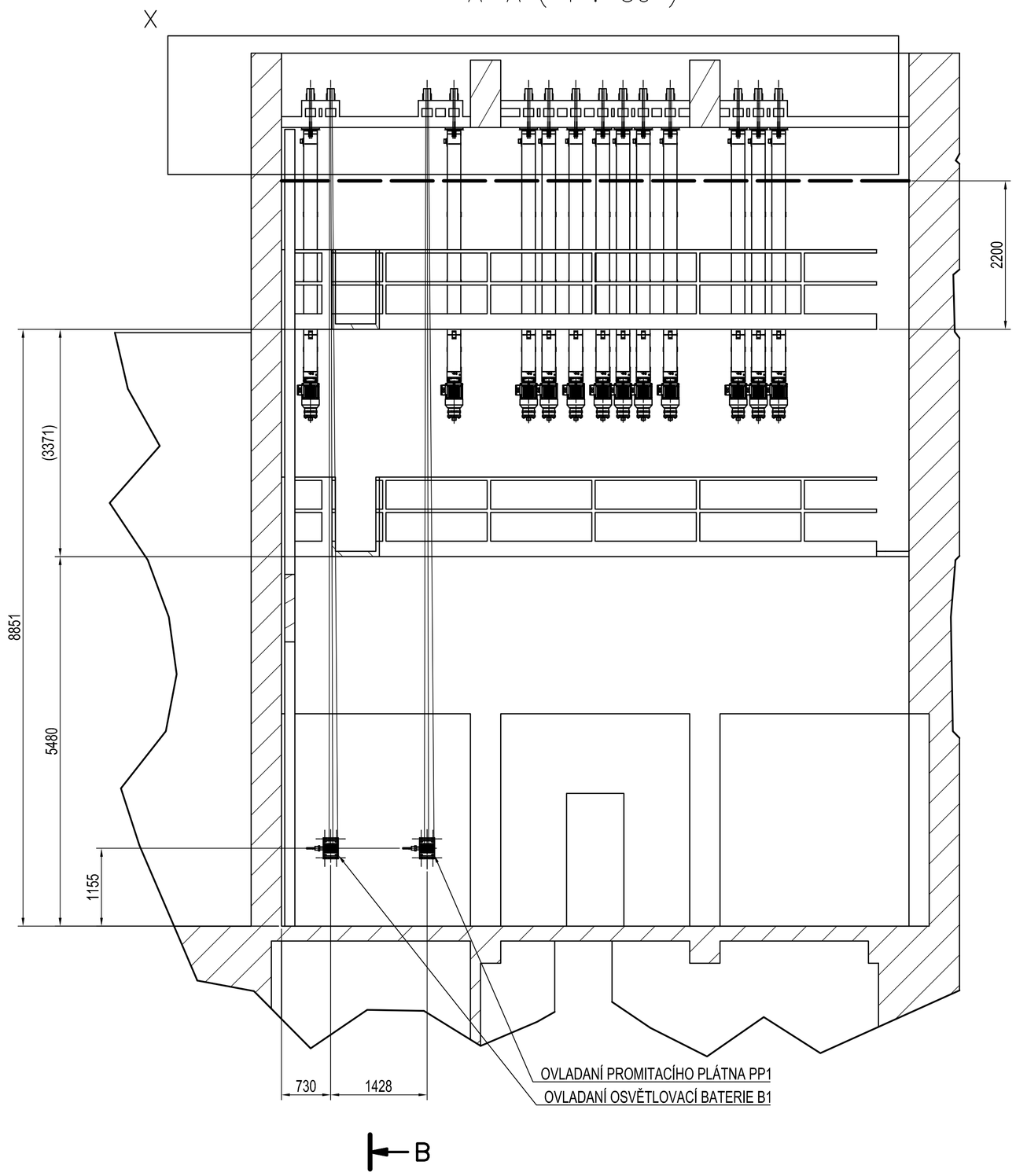

B–B (1 : 50)

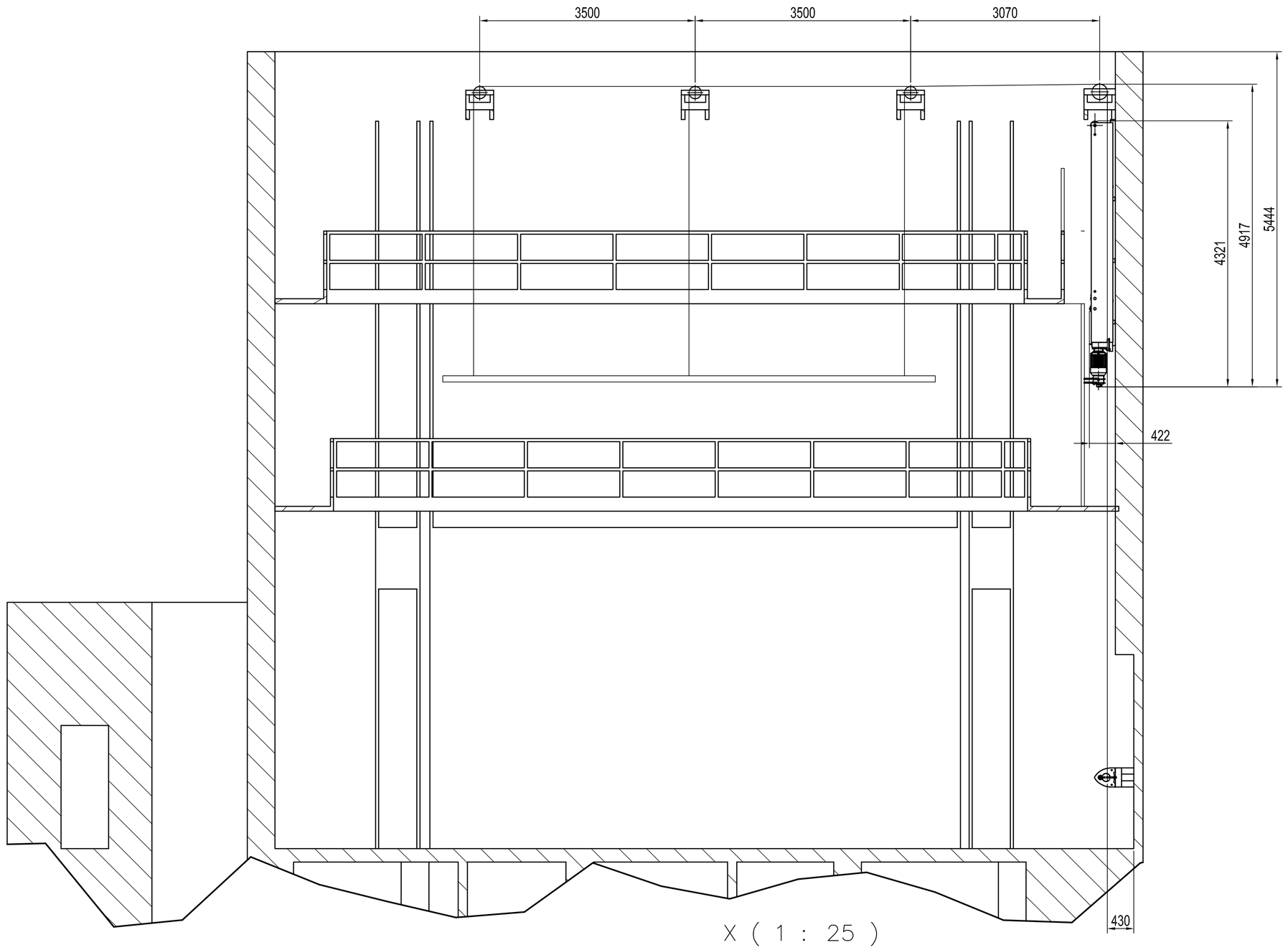

X (1 : 25)

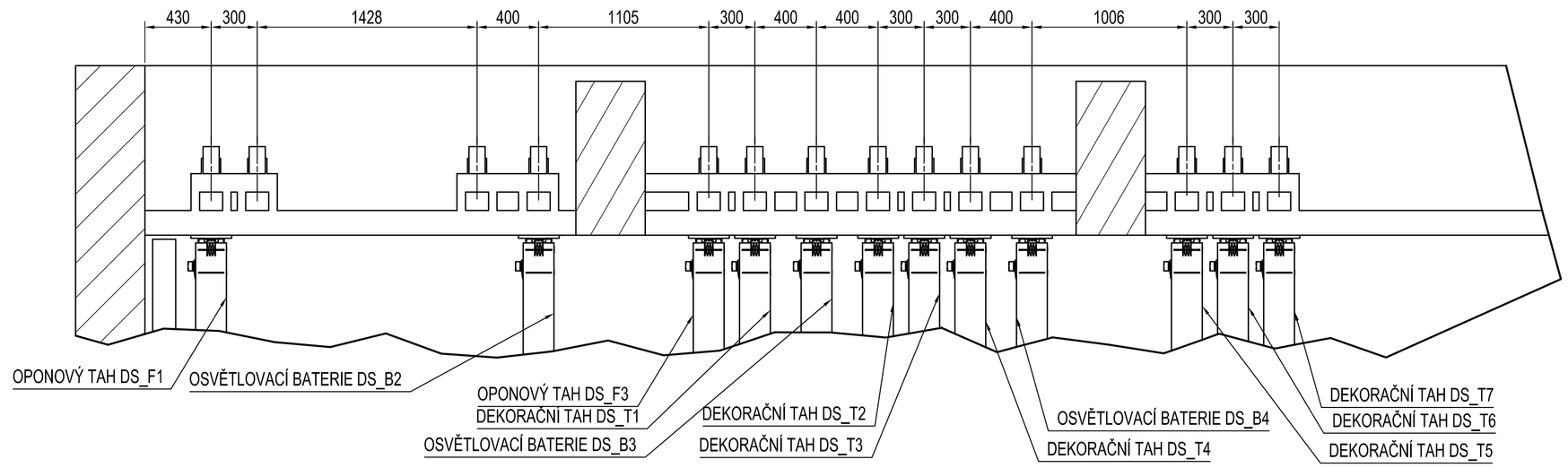

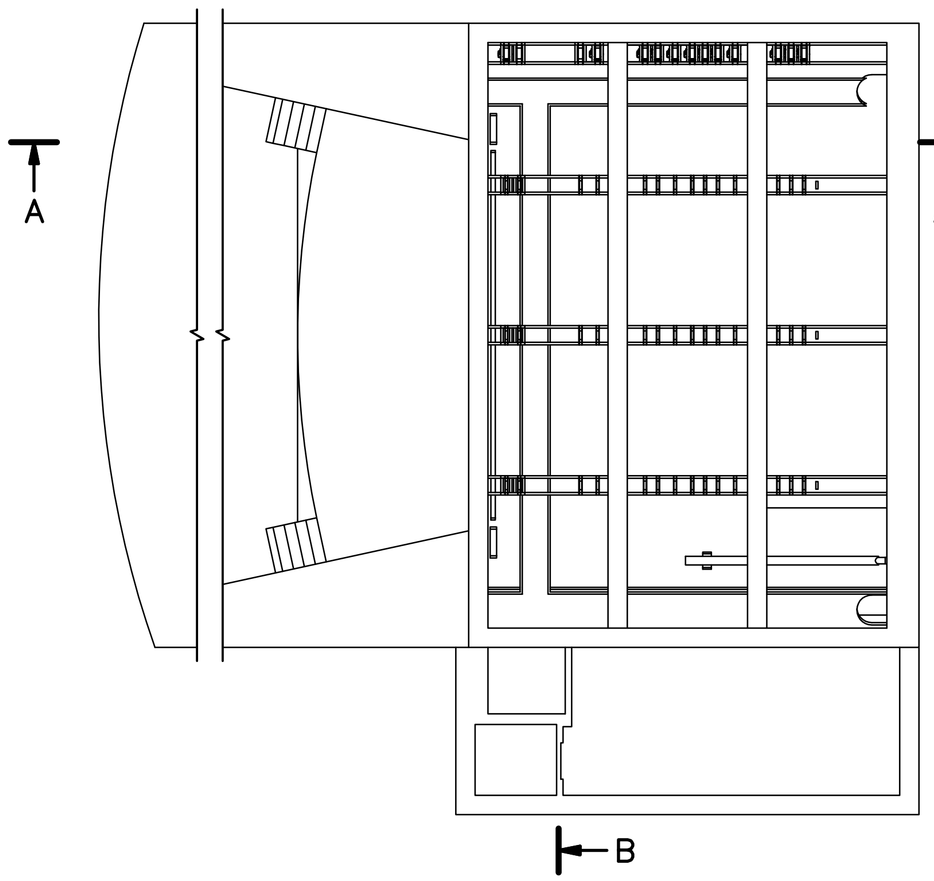

DEKORAČNÍ TAHY DS_T1 - T7

TECHNICKÉ PARAMETRY:

Nosnost....250 kg
Zdvih....11 m
Výkon elektromotoru....5,5 kW
Rychlost....0,6 m/s (3 rychlosti)
Délka tahové tyče....8 m

OSVĚTLOVACÍ BATERIE DS_B2 - B4

TECHNICKÉ PARAMETRY:

Nosnost....350 kg
Zdvih....7 m
Výkon elektromotoru....5,5 kW
Rychlost....0,2 m/s (plynulý rozjezd/zastavení)

OSVĚTLOVACÍ BATERIE DS_B1

TECHNICKÉ PARAMETRY:

Nosnost....350 kg
Zdvih....4 m
Pohon....ruční

OPONOVÉ TAHY DS_F1, F3

TECHNICKÉ PARAMETRY:

Nosnost....250 kg
Zdvih....11 m
Výkon elektromotoru....4 kW
Rychlost....0,5 m/s (plynulý rozjezd/zastavení)
Délka tahové tyče....7,9 m

PROMITACÍ PLÁTNO DS_PP1

TECHNICKÉ PARAMETRY:

Nosnost....250 kg (nedovážení 75 kg)
Zdvih....11 m
Délka tahové tyče....8 m

BEZPEČNOSTNĚ TECHNICKÉ POŽADAVKY DLE NORMY ČSN 91 8112

Ochranná hrazení

Zdroj nebezpečí úrazu musí být vzdálen minimalně 100mm od ochranné sítě. Vodítka motorových zdvihacích mechanismu musí být nad lávkami opatřena hrazením do výše nejméně 2100 mm od úrovně lávky. Ochranné kryty musí být snadno odnímatelné. Ochranné hrazení vodítek musí být provedeno od podlaží jeviště po první lávku nebo podestu. Motorové pohony musí být opatřeny ochranným hrazením, nebo musí mít kryty ve všech rotujících částech. Mezera mezi vodítky, která je větší než 200mm, musí být krytá. Tažná i nosná ocelová lana musí být opatřena ochranným hrazením od podlaží jeviště po manipulační lávku nebo podestu a na lávkach do výše 2100mm. Vodítka ručních zdvihacích mechanismů musí být opatřena ochranným hrazením nejméně od výše 2300mm, pokud je světlá výška mezi podlažími lávek větší než 3000mm. Nad nejvyšší vyvažovací lávkou se ochranné hrazení neprovádí.

Ruční vrátky

Musí být vybaven učinnou brzdou zajišťující zastavení pohybu v jakékoliv poloze. Nejmenší světlá vzdálenost mezi ručními jevištními tahy je 150mm.

Mechanické tahy

Tahové tyče, rámy osvětlovacích baterií delší než 4000mm musí být zavěšeny nejmeně na 3 závěsech. Nosné části zdvihacích mechanismu musí být z nehořlavých materiálu. Každý zdvihací mechanismus musí být opatřen tabulkou s číslem a indexem, údajem nosnosti, příp. hmotnosti zařízení. Nejmenší světlá vzdálenost mezi motorovými jevištními tahy je 200mm.

Tahová tyč

Volný konec nesmí přesahovat 1/3 délky mezi závěsy. Konce tyčí musí být opatřeny ucpávkami.

BEZPEČNOSTNÍ OPATŘENÍ

Elektrická zařízení musí odpovídat příslušným elektrotechnickým normám, především ČSN 34 1010, ČSN 33 0300 A ČSN 33 2420. Všechna ovládací místa jevištních mechanismu musí být opatřena bezpečnostní tabulkou Č. 3907 ČSN 01 8012. Pod spuštěným zdvihacím mechanismem se smí zdržovat osoby pouze tehdy, jestliže obsluha neustále pozoruje pracovní dráhu zdvihacího mechanismu nebo zajistí bezpečnost osob pod mechanismem jiným způsobem. Zdvihací mechanismy musí být zajištěny proti samovolnému uvedení do pohybu. Na zdvihací mechanismy, které jsou určeny ke zvedání dekorací, nesmějí být zavěšeny žádné dekorace. Při údržbě jevištního zařízení na roštu provaziště musí být prostor pod místem údržby zabezpečen proti možnosti úrazu pádem součástí nebo nástrojů.

ZMĚNA		DATUM	PODPIS
.	.	.	

JTSK ±0,000 = 246,580 m n.m. Bpv

PROJEKTOVÁ, INŽENÝRSKÁ A KONZULTAČNÍ ORGANIZACE
CERTIFIKÁT ISO 9001 IČO 60193280

PROJEKTANT	VYPRACOVAL	KONTROLA	HL.INŽ.PROJEKTU
Mgr. Roman Kubeš	Tomáš Bora	Ing. Otakar Ožana	Ing. Petr Kašpar

VPÚ DECO PRAHA a.s.
PODBABSKÁ 20, 160 00 PRAHA 6
ATELIÉR POZEMNÍCH STAVEB

AKCE
REKONSTRUKCE A MODERNIZACE DOMU KULTURY POKLAD

PS 12.1–JEVIŠTNÍ TECHNOLOGIE DIVADELNÍHO SÁLU

ČÍSLO ZAKÁZKY	2–0299–00/40
DOKUMENTACE	DPS
MĚŘÍTKO	1:100
DATUM	121130
POČET FORMÁTŮ	8 A4

OBSAH PŘÍLOHY
–
ŘEZ 2.NP – STŘEDNÍ KŘÍDLO (B)

ČÍSLO KOPIE	ČÁST	ČÍSLO PŘÍLOHY
	C	09

KÓD
DKP_DPS_C_PS12.1_000_P02E(B)–121130

DOKUMENTACI LZE UŽÍVAT POUZE VE SMYSLU PŘÍSLUŠNÉ SMLOUVY O DÍLO. VÝKRES, Č. JEHO ČÁST, MŮŽE BÝT KOPÍROVÁN NEBO JINÝM ZPŮSOBEM ROZŠIŘOVÁN POUZE PO PŘEDCHOZÍM SOUHLASU VPÚ DECO PRAHA a.s.